Medyczny sterownik nożny kołyskowy
WF-MED
Nr. katalogowy: Na życzenie

Cechy produktu

- Wyłącznik kołyskowy do szybkiego przełączania między dwoma funkcjami
- Robust powder-coated die-cast zinc foot control
- Waterproof: IPX8 (IEC 60529)
- Digital or analogue output signals available

Uwagi
- Na fotografii pokazano akcesoria opcjonalne

Wymiary

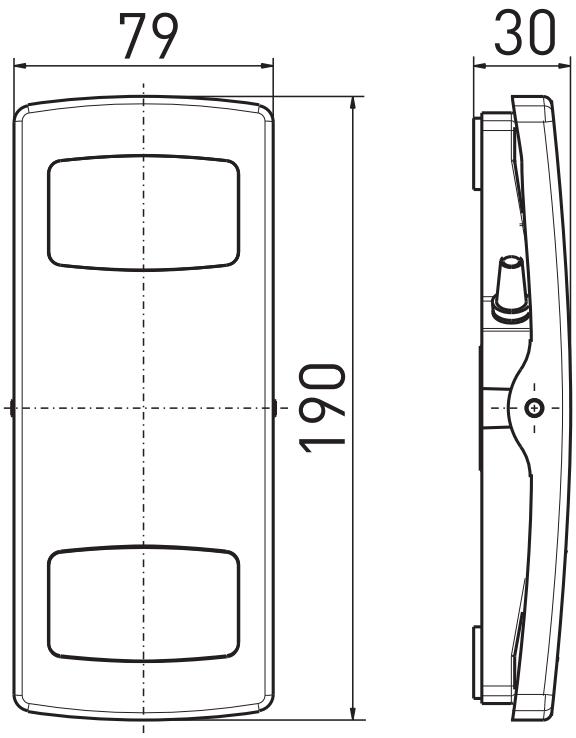

Dane techniczne

Normy
IEC 60601-1, ANSI/AAMI ES60601-1, IEC 60529

Pedał
Odlew GD-Zn, RAL 7035

Obudowa pedału
tworzywo termoplastyczne, odporność na udary mechaniczne, samogasnące UL 94 V-0

Stopień ochrony
IPX8 (IEC/EN 60529)

Elementy łączeniowe
Zestyk kontaktronowy / mikrołącznik / Czujnik Halla

System łączeniowy
1 – 2 zestyki zwierne / 1 zestyk przełączny / wyjście analogowe 0 ... 10 VDC, 0 ... 20 mA, 4 ... 20 mA

Trwałość mechaniczna
> 1 milion operacji

Przyłącze
2 m przewód, inne długości na życzenie

Napięcie łączeniowe
maks. 25 VAC / 60 VDC

Prąd włączania
maks. 1 A

Zdolność łączeniowa
Zestyki kontaktronowe: maks. 20 VA, mikrołącznik: maks. 30 VA

Zasilanie czujnika Halla
15 ... 30 VDC / maks. 25 mA

Zastrzega sie mozliwosc wystapienia bledów i zmian technicznych.

steute Technologies GmbH & Co. KG
www.steute-meditec.com
Brückenstraße 91
32584 Löhne, Germany
+49 5731 745-0
meditec@steute.com