Wyłącznik pozycyjny Ex z funkcją bezpieczeństwa
Ex ES 97 D50-02 -60°C
Nr. katalogowy: 1430640

Cechy produktu

- Strefa Ex 1 i 21
- Obudowa z tworzywa termoplastycznego
- Odporność na niską temperaturę do -60°C
- Wysoki stopień ochrony IP66 / IP67 / IP69
- Wzornictwo zgodne z EN 50047
- Przedział kablowy
- Podwójna izolacja
- Napęd: Dźwignia z gumową rolką D50

Uwagi
- Zakres dostawy obejmuje 1 dławnicę Ex"e" M20x1.5

Wymiary

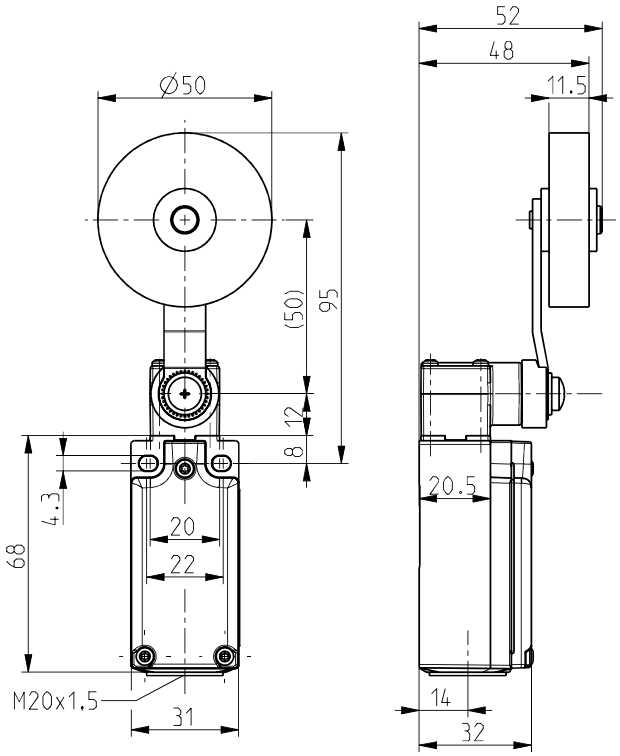

Dane techniczne

Normy
EN 60947-5-1, EN IEC 60079-0, EN 60079-1, EN IEC 60079-7, EN 60079-31, EN ISO 13849-1, EN ISO 14119

Obudowa
tworzywo termoplastyczne, wzmacniane włóknem szklanym, odporność na udary mechaniczne, samogasnące UL 94 V-0

Pokrywa zamykająca
Duroplast, wzmacniane włóknem szklanym, odporność na udary mechaniczne, samogasnące UL 94 V-0

Uszczelnienie
silikon

Typ wyłącznika
typ 1

Poziom kodowania
brak kodowania

Moment obrotowy dokręcania śrub
śruby pokrywy: 0.4 ... 0.45 Nm

Stopień ochrony
IP66 zgodnie z EN 60079-0 + IEC/EN 60529 (... -60 °C)
IP67 zgodnie z EN 60079-0 + IEC/EN 60529 (... -20 °C)
IP67 / IP69 zgodnie z IEC/EN 60529
IP69K zgodnie z ISO 20653

B_{10d} (Obciążenie 10 %)
2 miliony

T_M
maks. 20 lat

Materiał styków
srebro, niklowane

System łączeniowy
przełączanie powolne, zestyki rozwierne z otwarciem wymuszonym

Elementy łączeniowe
2 zestyki rozwierne, typu Zb

Zastrzega sie mozliwosc wystapienia bledów i zmian technicznych.

Wyłącznik pozycyjny Ex z funkcją bezpieczeństwa
Ex ES 97 D50-02 -60°C
Nr. katalogowy: 1430640

Dane techniczne (ciąg dalszy)

Przyłącze
zaciski śrubowe

Przekrój przewodu
min. 0.75 mm² (AWG 18), maks. 1.5 mm² (AWG 16), łącznie z tulejkami kablowymi

Przepust kablowy
M20 x 1.5; maks. głębokość wkręcania 9 mm; używać tylko atestowanych dławnic kablowych z certyfikatem Ex, o min. stopniu ochrony IP66, dostosowanych do pracy w wyspecyfikowanym zakresie temperatury

Zakres zaciskania
7 ... 12 mm

Kategoria użytkowania
AC-15

Znamionowy prąd roboczy I_e
maks. 2 A lub 4 A ⧈

Znamionowe napięcie robocze U_e
max. 400 VAC, max. 250 VAC for unequal potential

Stopień zanieczyszczenia
3

Trwałość mechaniczna
> 1 milion operacji

Energia uderzenia
maks. 7 J

Klasa temperaturowa
T6

Temperatura otoczenia
–60 °C ... +55 °C maks. 4 A, +60 °C maks. 2 A

Zabezpieczenie przed zwarciem
2 A / 4 A gG/gN bezpiecznik zwłoczny

Oznakowanie Ex
Ⓔx II 2G Ex db eb IIC T6 Gb,
Ⓔx II 2D Ex tb IIIC T80 °C Db
IECEx Ex db eb IIC T6 Gb,
Ex tb IIIC T80 °C Db

Atesty
BVS 16 ATEX E 052
IECEx BVS 16.0052

Diagram zestyków

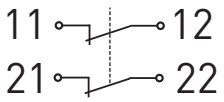

Diagram łączeń

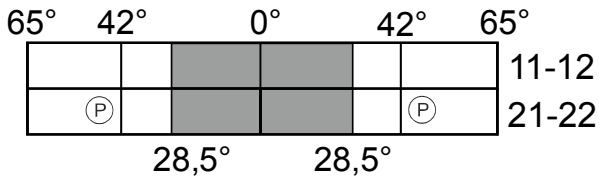

Ⓟ Punkt/kąt wymuszonego rozwarcia

Zastrzega sie mozliwosc wystapienia bledów i zmian technicznych.